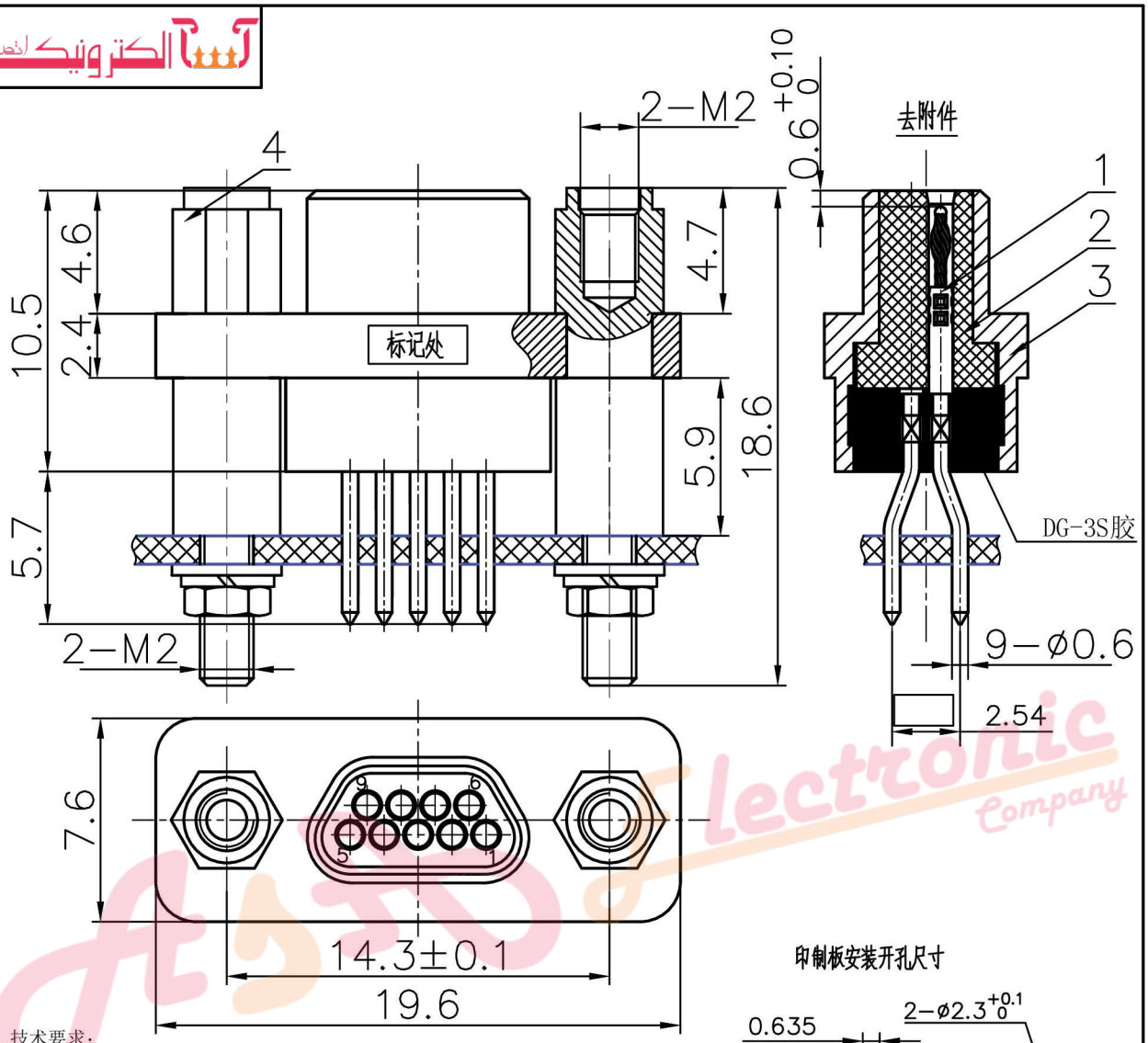

印制板安装开孔尺寸

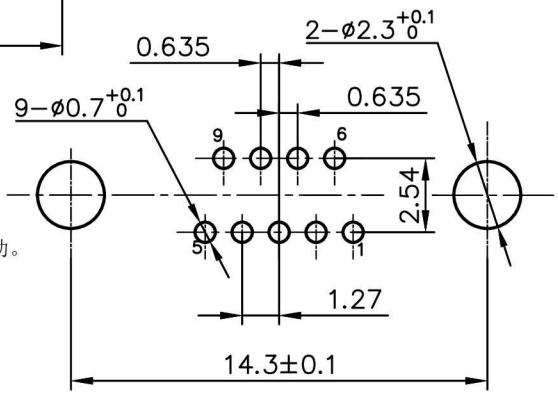

技术要求：

1、标记处激光标刻商标、型号、批次号，孔位号按图示位置标刻；
要求标记正确、清晰、字体美观、比例协调。

2、灌胶要求：

a)、胶粘剂内不允许存在气泡、杂质，且非灌胶面不得有胶迹。

b)、插针组件对接端的麻花针头及基座孔内严禁粘胶，且不得有多余物。

c)、固化过程中，用固定板定位插针,胶粘剂固化后，应确保麻花针基本位于基座孔中心位置，且导线应能承受技术条件规定的保持力22.2N而不动。

3、产品组装完毕后，对插端浸823保护剂。

4、装配完成后，将固定板装上；
发货时，将防尘盖盖上，与产品一起出厂。

5、执行标准：GJB 2446A-2011。

序号	代　号	名　称	数量	备　注
4	JB3.80.0203	P5型锁紧组件	2	通　用
3	JB3.30.5001	外壳	1	通J30J-9TJL-JB
2	JB3.30.0281	基座	1	通J30J-9TJL-JB
1	JB3.80.0674	插针组件	9	

更改标记	数　量	更 改 单 号	签　名	日　期

设 计		工 艺	
校 对			
审 核		标准化	
		批　准	

J30J-9TJNP5-J
微矩形电连接器

JB3.90.

阶　段	重量(kg)	比　例
S		

共 1 张　第 1 张

www.AsA-Elec.com

制图：　描图：　幅面：A4